Формат 1

Инв. № подл.	Подп. и дата	Взам. инв. №	Инв. № дубл.	Подп. и дата

Формат	Зона	Поз.	Обозначение	Наименование	Кол. на исполн. Л8-147.000-										Примечание
					-	01	02	03	04	05	06	07	08	09	
				Документация											
			Л8-147.000 СБ	Сборочный чертеж	X	X	X	X	X	X	X	X	X	X	
				Детали											
А4		1	Л8-147.001-	Швеллер	1	1	1	1							
			-01	Швеллер					1	1	1	1			
			-02	Швеллер									1	1	
*)		2	Л8-190,001 -05	Подушка		1									*) А4х3
			-07	Подушка				1							
			-11	Подушка						1					
			-15	Подушка								1			
			-19	Подушка										1	

Исполнения 10...19 см лист 2
20...29 см. лист 3.
30...38 см лист 4

2	Зам	изм. N364	СМИ	10.88	Л8-147000
Изм.	Лист	№ докум.	Подп.	Дата	
Разраб.		Иванова		10.88	Опора швеллерная скользящая и неподвижная
Провер.		Белугуенко		12.88	
Н. контр.		Гаутов		01.89	
Утв.		Стрельников			

Литера	Лист	Листов
А	1	4

Институт Энергомонтажпроект Лен. филиал

Формат 11

Инв. № подл.	Подп. и дата	Взам. инв. №	Инв. № дубл.	Подп. и дата

Формат	Зона	Поз.	Обозначение	Наименование	Кол. на исполн. Л8-147.000										Примечание
					10	11	12	13	14	15	16	17	18	19	
				Документация											
			Л8-147.000 СБ	Сборочный чертеж	X	X	X	X	X	X	X	X	X	X	
				Детали											
А4		1	Л8-147.001-03	Швеллер	1	1	1	1							
			-04	Швеллер					1	1	1	1			
			-05	Швеллер									1	1	
*		2	Л8-190.001-23	Подушка		1									* А423
			-27	Подушка				1							
			-31	Подушка						1					
			-35	Подушка								1			
			-39	Подушка										1	

Изм.	Лист	Докум.	Подп.	Дата	Л8-147.000	Лист 2

Копировал

Формат А4

Инв № подл	Подп. и дата	Взам инв №	Инв № дубл	Подп и дата

Формат	Зона	Поз	Обозначение	Наименование	Кол на исполн Л8-147.000- 20	21	22	23	24	25	26	27	28	29	Примечание
				Документация											
А3			Л8-147.000 СБ	Сборочный чертеж	X	X	X	X	X	X	X	X	X	X	
				Детали											
А4		1	Л8-147.000	Швеллер							1	1			
А4			-01	Швеллер									1	1	
			-05	Швеллер	1	1									
			-06	Швеллер			1	1							
			-07	Швеллер					1	1					
*)		2	Л8-190.001 -43	Подушка		1									
			-47	Подушка				1							*)
			-51	Подушка						1					
			-04	Подушка							1				
			-06	Подушка								1			
			-10	Подушка									1		
			-14	Подушка										1	

Изм	Лист	Докум	Подп	Дата	Л8-147.000	Лист 3

Формат А4

Инв N подл	Подп и дата	Взам инв N	Инв N дубл	Подп и дата

19

Формат	Зона	Поз	Обозначение	Наименование	Кол на исполн 18-147.000 30	31	32	33	34	35	36	37	38		Примечание
				Документация											
			18-147.000 СБ	Сборочный чертеж											
				Детали											
А4		1	18-147.001 - 02	Швеллер	1										
			-03	Швеллер		1	1								
			-04	Швеллер				1	1						
			-05	Швеллер						1	1				
			-06	Швеллер								1			
			-07	Швеллер									1		
*)		2	18-190.001 - 18	Подушка	1										*) А4 х3
			-22	Подушка		1									
			-26	Подушка			1								
			-30	Подушка				1							
			-34	Подушка					1						
			-38	Подушка						1					
			-42	Подушка							1				
			-46	Подушка								1			
			-50	Подушка									1		

Изм.	Лист	N докум	Подп	Дата	18-147 000	Лист 4

Копировал Формат А4

56

62

Л8-147.000 СБ

Рис. 1

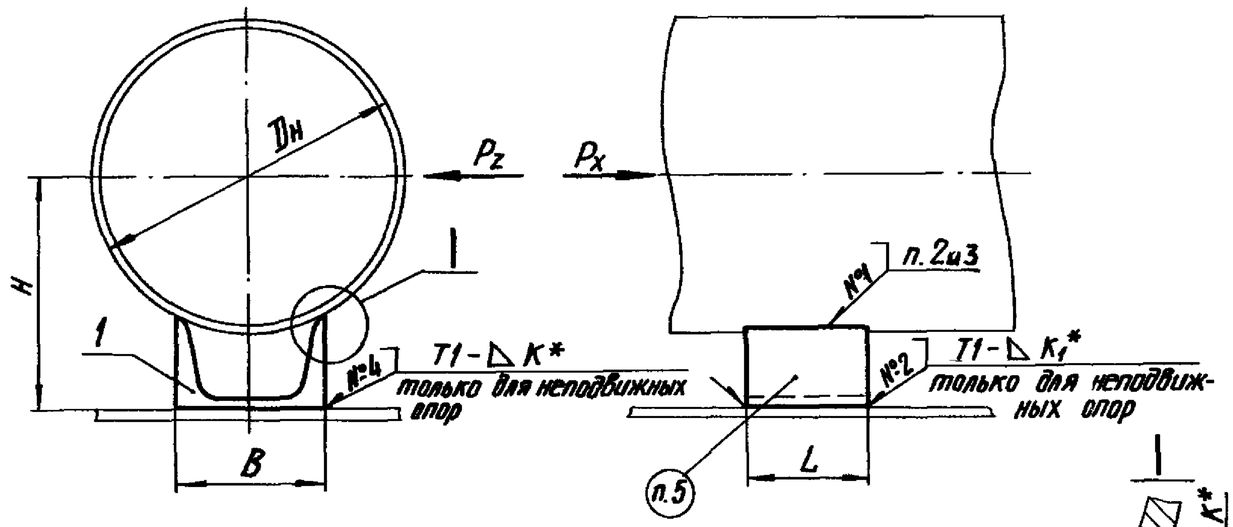

Рис. 2

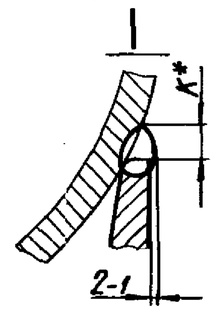

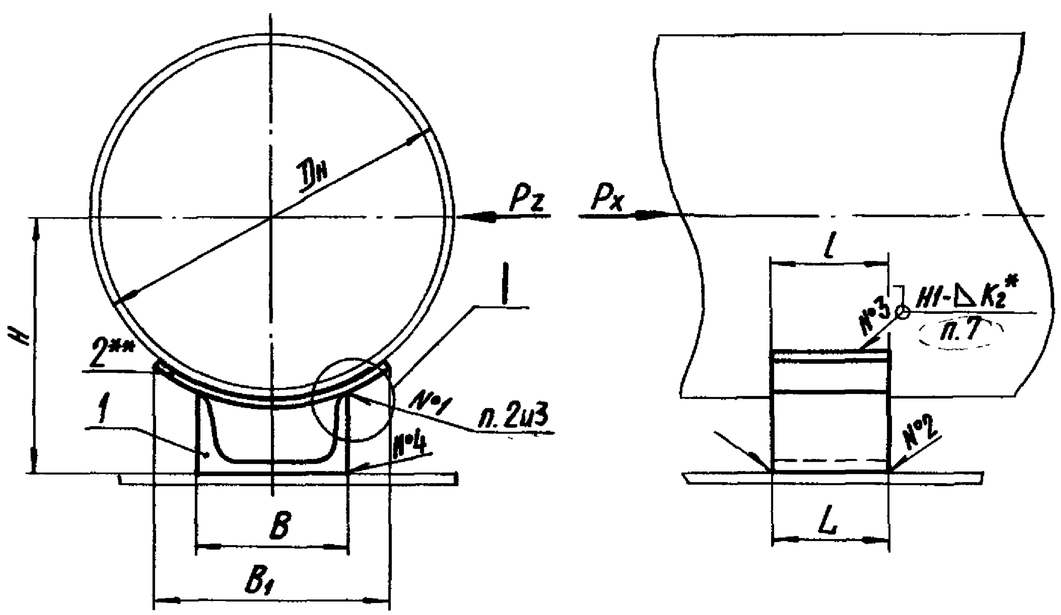

Техническая характеристика

1. Температура среды, °С 200.
2. Давление условное, МПа (кгс/см²) — 1,6 (16).

Технические требования

1. Размеры для справок, кроме отмеченных *.
2. Сварка ручная электродуговая.
3. Технические требования по сварке и материалу
③ по ~~ОСТ 34-42-723-85 с изм. 1.~~ Л8-138.000ИИ
4. Величина катета шва K_2 — по наименьшей толщине свариваемых деталей.
5. Маркировать по ТУ 34-42-10380-~~83~~ 2004.
④ 6. Остальные технические требования по ТУ 34-42-10380-~~83~~ 2004 и по Л8-138.000 ИИ.
7.** Подушка только для трубопроводов, подведомственных „Правилам АЭУ" и трубопроводов из коррозионностойкой стали.

Таблицу исполнений см. лист 2

4	–	Изм.№629ИИ		05.06г	Л8-147.000 СБ		
3	–	изм 405		10.80			
2	зам	изм. №364		11.88	Опора швеллерная скользящая и неподвижная Сборочный чертеж	Лит.	Масса	Масштаб
Изм.	Лист	№ докум.	Подп.	Дата		А	См. табл.	—
Разраб.		Иванова		10.80				
Провер.		Велитченко		11.88		Лист 1	Листов 2	
Т.контр.								
Гл.констр.		Стрельников				Институт Энергомонтажпроект Ленинградский филиал		
Н.контр.		Паутов						
Утв.		Горбачев						

Коп. Иванова

Формат А3

Инв. N подл. | Подп. и дата | Взам. инв. N | Инв. N дубл. | Подп. и дата

Обозначение исполнений: Для трубопроводов из углеродистой стали, Рис. 1	Для трубопроводов из углеродистой стали, Рис. 2	Для трубопроводов из коррозионностойкой стали, Рис. 2	Наружный диаметр трубопровода $D_н$	Допускаемая вертикальная нагрузка на скользящую опору, кгс	Допускаемое усилие на неподвижную опору P_x	P_z	B	B_1	L	l	H Рис. 1	H Рис. 2	K^*	K_1^*	Масса, кг Рис. 1	Масса, кг Рис. 2
ЛВ-147.000	ЛВ-147.000-26	ЛВ-147.000-01	89	200	2000	400	80	84	100	100	65	70	4	4	0,7	1,0
-02	-27	-03	108	300				100			80	85				1,1
-04	-28	-05	133	400	3000	500	100				95	100			0,85	1,2
-06	-29	-07	159	500	4500			130			110	115				1,3
-08	-30	-09	219	1100	6000	700	120	200	150	150	145	150	6		1,56	3,2
-10	-31	-11	273	1900	8000	900	160	220	180	200	180	185			2,55	4,8
-12	-32	-13	325	2500	6800			300			210	215				5,9
-14	-33	-15	377	3000	8500	1000	200	300	200		240	245	8	6	3,68	7,2
-16	-34	-17	426	3600	7500			390		250	265	275				12,2
-18	-35	-19	478	3600	11500	1200	240	400	250		300	310			6,0	13,7
-20	-36	-21	530	4500	10500						330	340				13,4
-22	-37	-23	630	6000	14000	800	300	500			380	390	10		7,95	17,8
-24	-38	-25	720	7500	12500			620	300	350	430	440			9,54	27,1

Подпись и дата | Инв. № дубл. | Взам. инв. № | Подпись и дата | Инв. № подл.

64 | 18-147.001

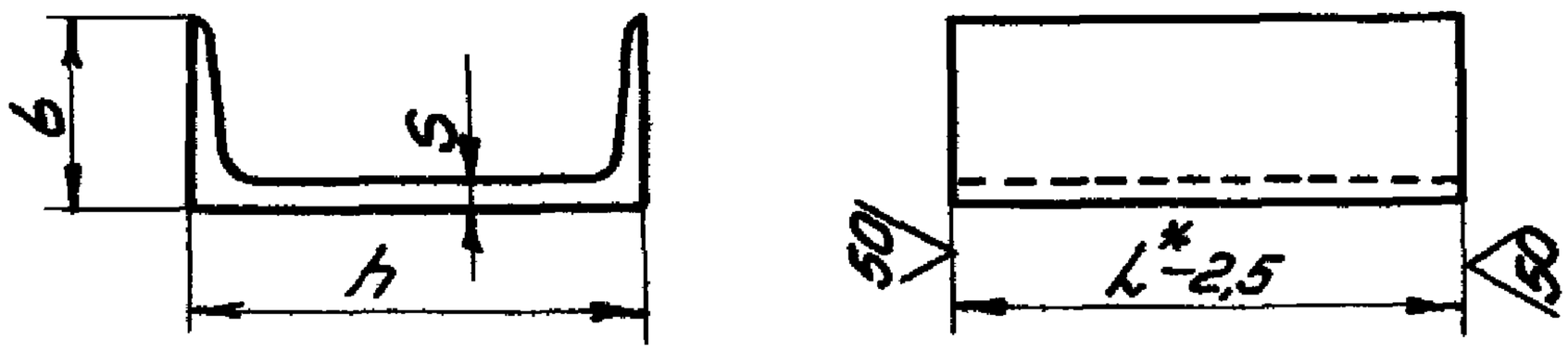

Размеры в мм

	Обозначение 147	Для трубопроводов Dн	№ профиля	h	b	S	L*	Масса, кг
1	18-196.001	89, 108	8	80	40	4,5	100	0,70
	-01	133, 159	10	100	46			0,86
	-02	219	12	120	52	4,8	150	1,56
	-03	273, 325	16	160	64	5,0	180	2,55
	-04	377, 426	20	200	76	5,2	200	3,68
	-05	478, 530	24	240	90	5,6	250	6,00
	-06	630	30	300	100	6,5		7,95
	-07	720					300	9,54

Размеры для справок, кроме отмеченного*

2	-	Изв N629ИИ	Шел-	05.06	18-147.001		
1	-	292	Шел	7.06			
Изм.	Лист	N докум.	Подп.	Дата	Швеллер	Лит.	Масса	Масшт.
Разраб.		Баркова				0 А	см. табл.	—
Провер.		Величенко		07.06		Лист	Листов 7	
Т.контр.					2 d: ГОСТ 8240-72 97	Институт Энергомонтажпроект Ленинградский филиал	
Н.контр.		Басманова		07.06	Швеллер ВСт3пс ГОСТ 535-88*		
Утв.		Величенко					

Инв.№ подл. | Подпись и дата | Взам. инв.№

Формат: 11

25/(V)

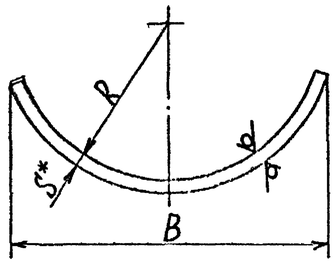

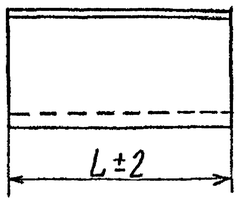

Размеры в мм.

Обозначение исполнений: для трубопроводов из углеродистой стали	Обозначение исполнений: для трубопроводов из коррозионностойкой стали	Для трубопроводов Dн*	R	B	L	S*	Длина развертки*	Масса, кг
Л8-190.001	Л8-190.001-01	57	29	56	100	4	65	0,20
-02	-03	76	38	74			90	0,28
-04	-05	89	45	84			100	0,31
-06	-07	108	55	100			110	0,34
-08	-09				150			0,52
-10	-11	133	67		100			0,34
-12	-13				150			0,52
-14	-15	159	80	130	100		145	0,45
-16	-17				150			0,68
-18	-19	219	110	200		6	235	1,66
-20	-21				200			2,21
-22	-23	273	138	220	150		245	1,73
-24	-25				200			2,30
-26	-27	325	165	300			360	3,39
-28	-29				300			5,08
-30	-31	377	190		200		340	3,20
Л8-190.001-32	Л8-190.001-33				300			4,80

Продолжение табл

Размеры в мм.

Обозначение исполнений: для трубопроводов из углеродистой стали	Обозначение исполнений: для трубопроводов из коррозионностойкой стали	Для трубопроводов Dн*	R	B	L	S*	Длина развертки*	Масса, кг
Л8-190.001-34	Л8-190.001-35	426	215	390	250	8	460	7,2
-36	-37				400			11,5
-38	-39	478	242	400	250			7,2
-40	-41				400			11,5
-42	-43	530	266		250			7,2
-44	-45				500			14,5
-46	-47	630	316	500	250		560	8,8
-48	-49				500			17,6
-50	-51	720	362	620	350		730	16,0
-52	-53				600			27,5
-54	-55	820	412		350		690	15,1
-56	-57				600			26,0
-58	-59	920	462	720	350	10	810	22,2
-60	-61				700			44,5
-62	-63	1020	514		350		790	21,7
-64	-65				700			43,4
-66	-67	1220	614	840	450		910	32,1
-68	-69				800			57,1
-70	-71	1420	714		450		890	31,4
-72	-73				900			62,6
-74	-75	1620	814	960	450	12	1020	43,2
Л8-190.001-76	Л8-190.001-77				900			86,5

1. *Размеры для справок.
2. $h14, \pm \frac{IT14}{2}$
3. Материал: Лист $\frac{Б\text{-}ПН\text{-}S\ ГОСТ\ 19903\text{-}74}{20\text{-}3\text{-}Т\ ГОСТ\ 1577\text{-}70}$ или Лист $\frac{Б\text{-}ПН\text{-}S\ ГОСТ\ 19903\text{-}74}{ВСт3сп5\ ГОСТ\ 14637\text{-}79}$ для трубопроводов из углеродистой стали с температурой среды до 350°С, свыше 350°С - Сталь 20К ГОСТ 5520-79 - для трубопроводов, подведомственных „Правилам пара" и 09Г2С или 16ГС - ГОСТ 19282-73 для трубопроводов подведомственных „Правилам АЭУ".

Лист $\frac{Б\text{-}ПН\text{-}S\ ГОСТ\ 19903\text{-}74}{08Х18Н10Т\ ГОСТ\ 5632\text{-}72}$ или Лист $\frac{Б\text{-}ПН\text{-}S\ ГОСТ\ 19903\text{-}74}{12Х18Н10Т\ ГОСТ\ 5632\text{-}72}$ для трубопроводов из коррозионностойкой стали.

4. Остальные требования по Л8-138.000ИМ и ТУ 34-42-10380-82

3	-	изв. 405			10.90	Л8-190.001		30
2	Зам	тсг 6 №361			11.88			
Изм.	Лист	N докум.	Подп.	Дата		Подушка	Лит.	Масса	Масштаб
Разраб.		Горзлчково		12.87			О А	см. табл.	—
Пров.		Велитченко		12.87			Лист 11	Листов 1	
Т. контр.							Институт Энергомонтажпроект Ленинградское отд.		
Н. контр.		Паутов		11.89		см. п. 3			
Утв.		Стрелинов							

Формат А4х3

Инв. № подл. | Подп. и дата | Взам. инв. № | Инв. № дубл. | Подп. и дата

Л8-148.000 СБ

Рис.1

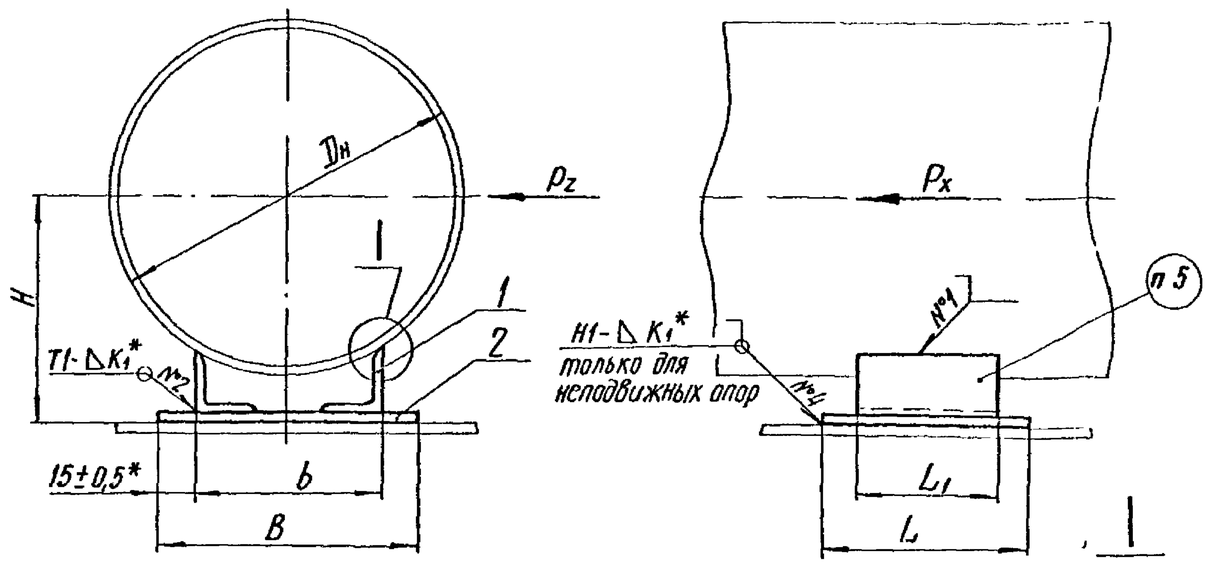

Рис.2

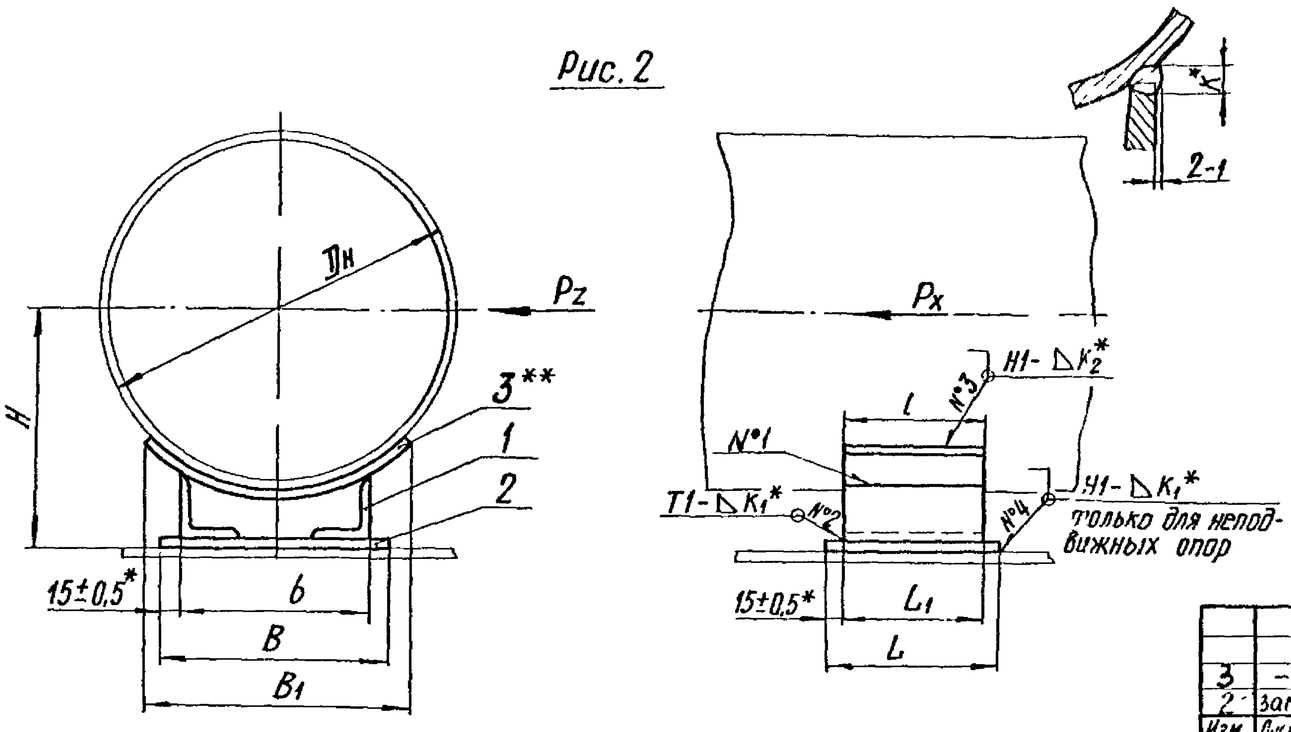

Техническая характеристика

1. Температура среды, °С 200
2. Давление условное, МПа (кгс/см²) 1,6 (16).

Технические требования

1. Размеры для справок, кроме отмеченных *.
2. Сварка ручная электродуговая
3. Технические требования по сварке и материалу по ~~ОСТ 34-42-723-85 с изм 1~~ Л8-138.000 ИИ
4. Величина катета шва K_2 — по наименьшей толщине свариваемых деталей
5. Маркировать по ТУ 34-42-10380-83
6. Остальные технические требования по ТУ 34-42-10380-83 и по Л8-138.000 ИИ.
7. ** Подушка вводится только для трубопроводов, подведомственных „Правилам АЭУ" и трубопроводов из коррозионностойкой стали

Таблицу исполнений см лист 2

3	–	изв 405		10.90	Л8-148.000 СБ			
2	зам	изв №365		11.88	Опора скользящая и неподвижная Сборочный чертеж	Лит	Масса	Масштаб
Изм	Лист	№ докум	Подп	Дата		А	См табл.	—
Разраб		Иванова		10.88		Лист 1	Листов 2	
Провер		Велитченко		12.88		Институт Энергомонтажпроект Ленинградский филиал		
Т контр								
Гл констр		Стрельников						
Н контр		Паутов		11.89				
Утв		Горбачев						

Коп. Иванова

Формат А3

Инв № подл | Подп и дата | Взам инв № | Инв № дубл. | Подп. и дата

Инв. № подл.	Подп. и дата	Взам. инв. №	Инв. № дубл.	Подп. и дата
17161/2	28.05.80			

Формат 1

Кол. уч.	Лист	№ док.	Подп.	Дата
1	1	930		010

Инв № подл	Подп и дата	Взам инв №	Инв № дубл	Подп и дата

Поз	Зона	Поз	Обозначение	Наименование	Кол на исполн Л8-148.000 10	11	12	13	14	15	16	17			Примечание
				Документация											
			Л8-148.000 СБ	Сборочный чертеж	X	X	X	X	X	X	X	X			
				Детали											
12		1	Л8-148.001	Уголник			2	2	2						
			-01	Уголник	2	2				2	2	2			
14		2	Л8-148.002	Основание			1	1							
			-01	Основание					1						
			-02	Основание						1					
			-03	Основание	1	1					1	1			
9		3	Л8-190.001-54	Подушка			1								*) А4х3
			-58	Подушка				1							
			-62	Подушка					1						
			-66	Подушка						1					
			-70	Подушка							1				
			-74	Подушка								1			
			-75	Подушка		1									

2	Зам	изв №365	Вел	89	Л8-148.000	3
Изм	Лист	Докум №	Подп	Дата		

Копировал Формат А4

Инв N подл	Подп. и дата	Взам инв N	Инв N дубл	Подп и дата

Формат	Зона	Поз.	Обозначение	Наименование	Кол на исполн. Л8-148.000-										Примечание
					–	01	02	03	04	05	06	07	08	09	
		3	Л8-190.001-55	Подушка		1									
			-59	Подушка				1							
			-63	Подушка						1					
			-67	Подушка								1			
			-71	Подушка										1	

(✓)

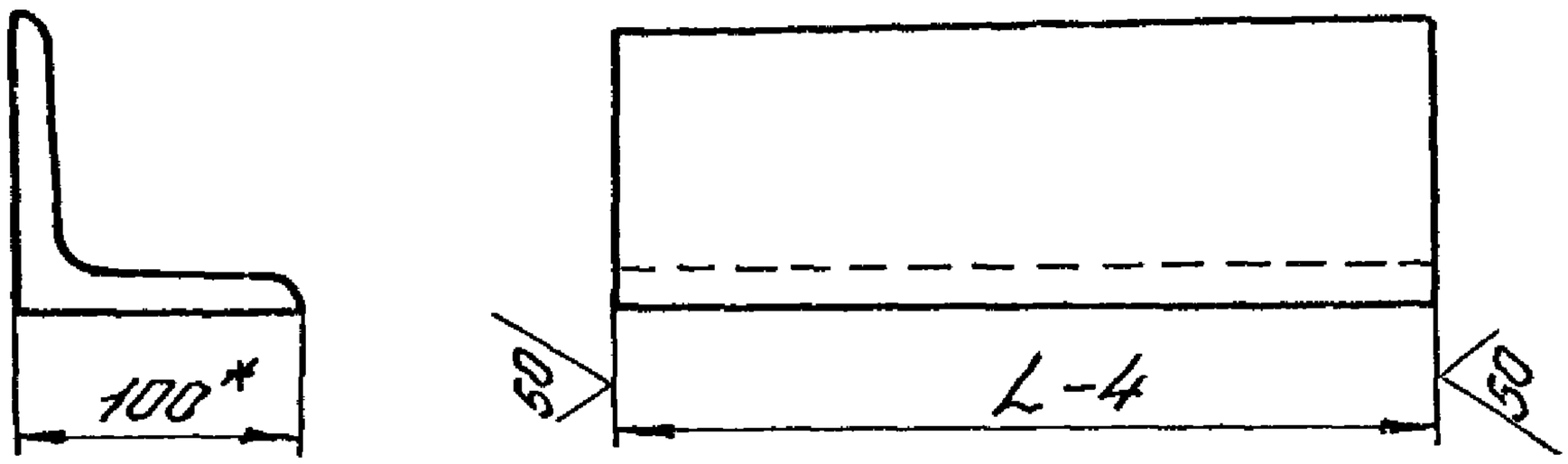

Размеры в мм

Обозначение	Для трубопровода $D_н$*	L	Масса, кг
Л8-148.001	820; 920 и 1020	350	5,3
-01	1220, 1420 и 1620	450	6,8

*Размер для справок.

Изм	Лист	№ докум.	Подп.	Дата	Л8-148.001
Разраб.		Федорова			Уголник
Провер.		Горбачев			
Т.контр.					
Н.контр.		Бахмуничев			Болок Б-100×100×10 ГОСТ 8509-72 / ВСт3пс ГОСТ 535-73
Утв.		Волынченко			

Лит.	Масса	Масшт.
0 А	см табл.	—
Лист	Листов 1	

Институт Энергомонтажпроект Ленинградский филиал

Формат: 11

Инв. № подл. | Подпись и дата | Взам. инв. № | Инв. № дубл. | Подпись и дата

1161/1 22.03.90

Л8-148.002

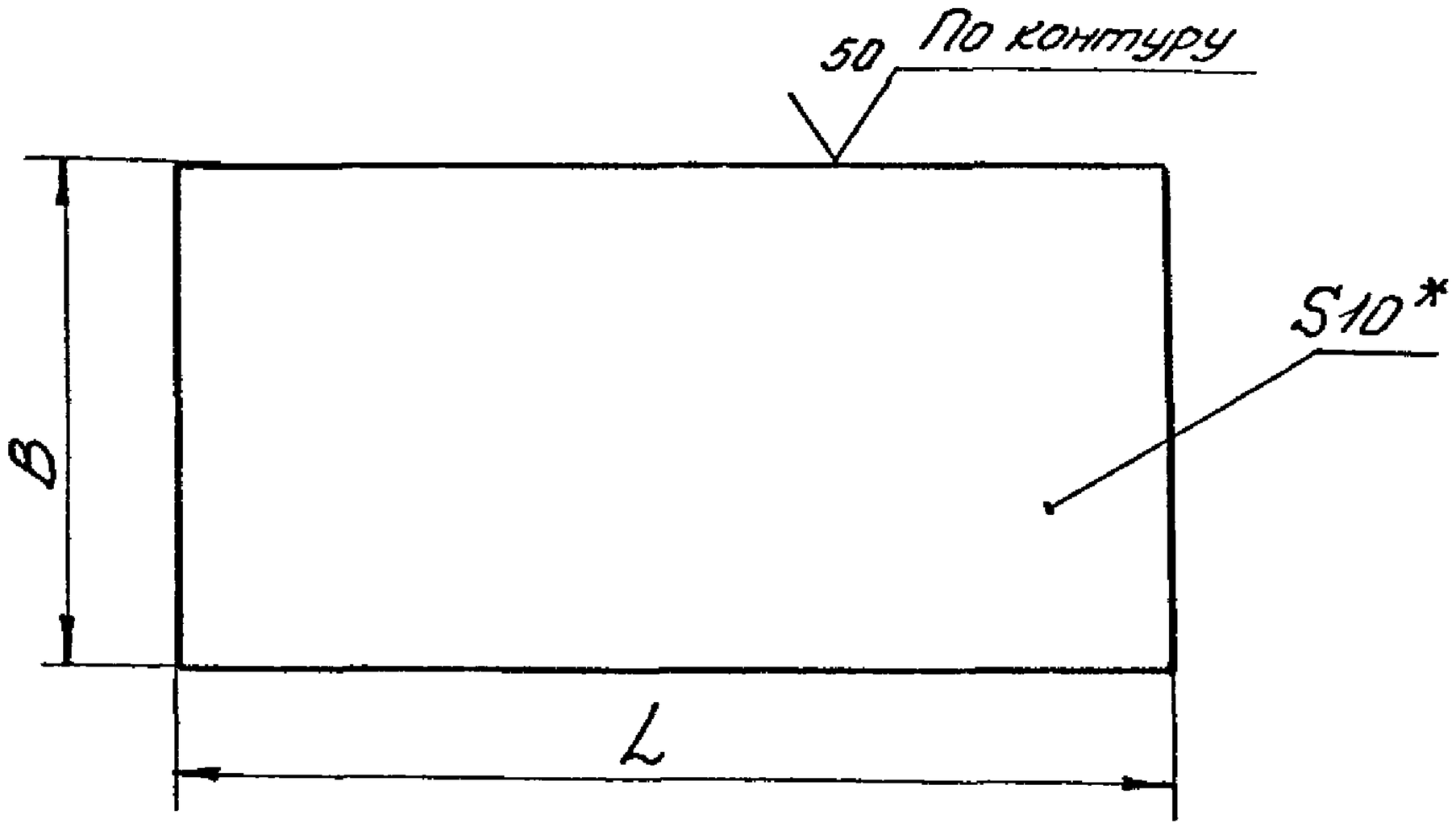

Размеры в мм

Обозначение	B	L	Масса, кг
Л8-148.002	400	400	12,6
-01	500		15,7
-02	600	500	23,6
-03	700		27,5

1. * Размер для справок
2. Предельные отклонения размеров по h16

1		1Ж 293	Кр	9.85	Л8-148.002	
Разраб.		Бажкова			Основание	Лит. / Масса / Масш.
Пров.		Гербачев				0 / А /	см / тхбл	—
Т.контр.						Лист / Листов 1
Н.контр.		Бажкова			Б-ПН-13 ГОСТ 12903-74	Институт Оргстроймонтажпроект Ленинградское отделение
Утв.		Бондаренко			Лист ВСт3пс ГОСТ 14637-69*	

Подпись и дата | Инв. № дубл. | Взам. инв. № | Подпись и дата | Инв. № подл. 14161/2 28.03.80

Размеры в мм

Обозначение исполнений: для трубопроводов из углеродистой стали, Рис 1	Рис 2	для трубопроводов из коррозионностойкой стали, Рис.2	Наружный диаметр трубопровода, $D_н$	Допускаемая вертикальная нагрузка на скользящую опору, кгс	Допускаемое усилие на неподвижную опору, кгс: P_x	P_z	B_1	b	B	L	L_1	l	H: Рис.1	Рис.2	K	K_1	Масса, кг: Рис 1	Рис.2
Л8-148.000	-12	Л8-148.000-01	820	9500	13500	2300	620	370	400	400	350	350	470	480	12	10	23,2	39,7
-02	-13	-03	920	11500	12000		720						525	535				47,2
-04	-14	-05	1020	13500	10000			470	500				550	565			26,3	49,4
-06	-15	-07	1220	18500	16000	3000	840	570	600	500	450	450	645	655			37,2	70,4
-08	-16	-09	1420	26000	14000			670	700				730	740			41,1	73,4
-10	-17	-11	1620		12000		960						840	855				84,3

Взам инв № | Инв № дубл. | Подп. и дата